MADRID

STORES 19
Depuis 1987

STORE BANNE MONOBLOC
Bras renforcés en aluminium extrudé laqué, à double ressorts avec câbles acier gaînés
(utilisation intensive: 25 000 cycles) permettant une tension de toile optimale (minimum 120 kg)
Tube porteur arrière acier laqué de 40 x 40
Supports plafond en fonte d'aluminium laqué
Visserie inox , axes inox bagués
Barre d'enroulement acier galvanisé
Barre de charge aluminium laqué

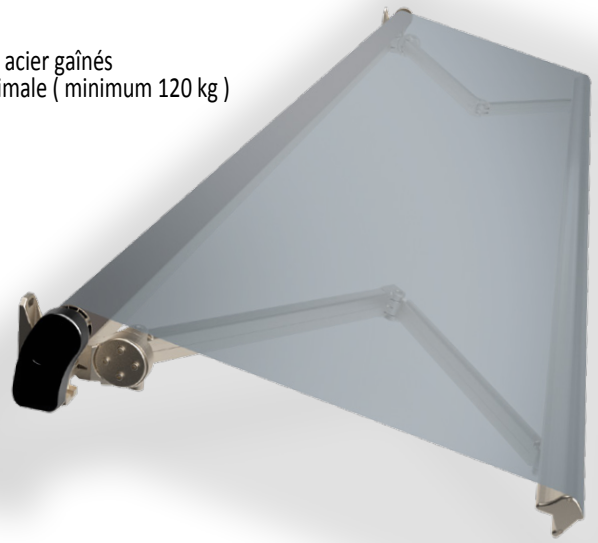

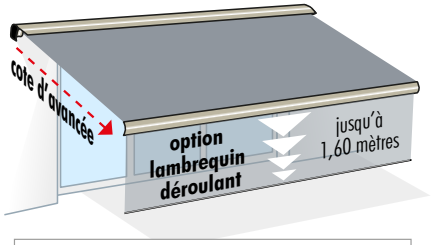

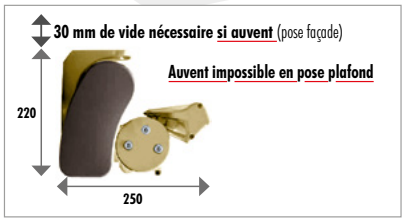

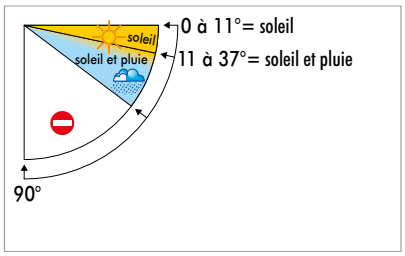

Télécommandes :

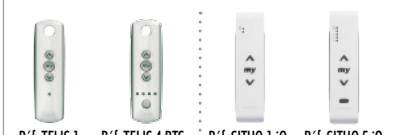

Réf. TELIS 1 1 canal | Réf. TELIS 4 RTS 4 canaux | Réf. SITUO 1 iO 1 canal | Réf. SITUO 5 iO 5 canaux

Pilotez votre store à distance
Aucun abonnement, réglages à la portée d'un enfant
"CONNEXOON" avec moteurs SUNEA iO

Petite base fournie avec CONNEXOON à relier à la Box internet par prise RJ45

Automatisme "fermeture vent" EOLIS 3D WireFree
Fixation à l'intérieur ou à l'extérieur de la barre de charge
indifféremment avec : Telis 1 et 4 RTS / Situo 1 iO et 5 iO

Eclairage Firelight® par leds sous chaque bras
Indifféremment avec : Telis 4 RTS ou Situo 5 iO

Laquage RAL 9010 / RAL 1015 / RAL 9005

84 autres coloris en option

Bi-Color : bras et barre de charge à la couleur de la toile

- **Fixation :** de face ou sous plafond (Opéra / Symphony / Max, avancée maxi 3500 sous plafond ou avec auvent)
- **Largeur hors tout :** de 1840 à 18000 mm
- **8 avancées :** de 1500 à 4000 mm
- **Barre de charge alu 80 x 80 :** sur demande galva Ø50, lambrequin non monté
- **Tube d'enroulement galva Ø78R :** alu 75F en option
- **Tube porteur galva 40 x 40 :** alu en option
- **Auvent et joues :** en option (impossible en pose plafond)
- **Bras Réf. 800 :** (avancée maxi 3500) profil avant 55 x 28 / arrière 65 x 35 (2 câbles)
  Bras renforcés Réf. 803 mieux et à partir de 3000 (compris en 4000 et impossible en 3250) profil avant 65 x 35 / arrière 80 x 43 (4 câbles et 2 ou 3 ressorts)
  Bras à tension constante à partir de 3000 d'avancée, uniquement en 2, 4 ou 6 bras
- **Motorisation Somfy**
- **Commande moteur :** interrupteur, télécommande ou smartphone en option
- **Manivelle de secours :** en option (jusqu'à 6000 et avancée 3500)
- **Manoeuvre manuelle :** treuil et manivelle à la place du moteur (jusqu'à 6000 et avancée 4000 et de 6001 à 12000 avancée 3500 maxi)
- **Lambrequin fixe compris**
- **Lambrequin déroulant :** en option (jusqu'à 6000 et avancée 4000)
- **Automatisme "fermeture vent" :** en option
- **Eclairage par Leds sous chaque bras :** en option
- **Fabrication :** sur mesure

FABRICATION FRANÇAISE

RGE QUALIBAT

EXPERT somfy

STORISTE AGRÉÉ DICKSON
VOTRE PROFESSIONNEL DU STORE

Garantie :
10 ans Pièces & 2 ans Main d'oeuvre
sauf lambrequin

Show-room et atelier de fabrication
43 -45 rue Pierre Brossolette 92130 Issy-les-Moulineaux
Tel 0146382755 - contact@stores19.fr
www.stores19.fr

Nuancier disponible sur
www.stores19.fr